0
1
2

28台収容例

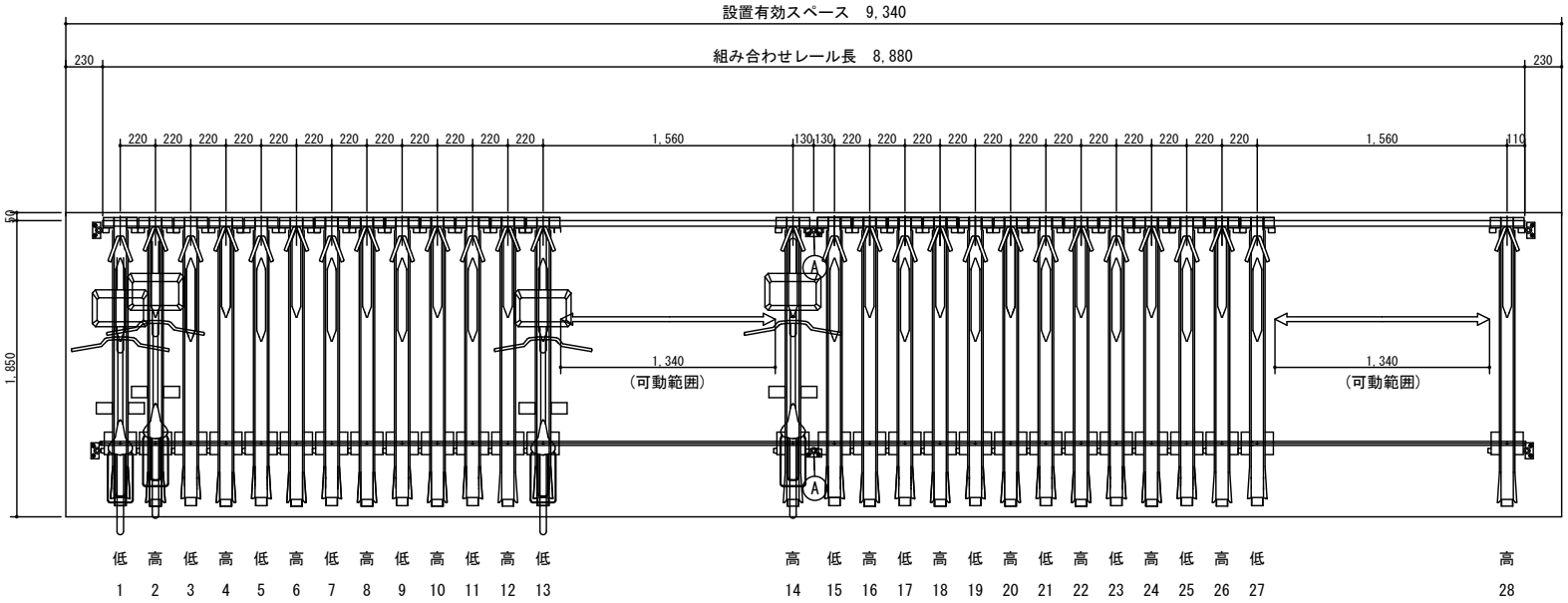

Ⓐ 中間ストッパー

側面図

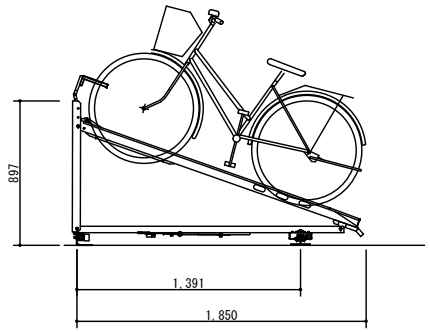

高床タイプ

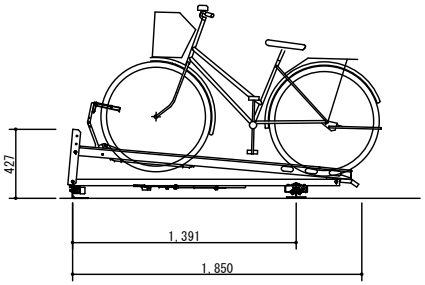

低床タイプ

仕様書

部品名	材質	材質寸法	表面処理
メインレール	SUS304	φ25×2.5t	なし
		32×5t	
サブレール	高耐食溶融亜鉛めっき鋼板	3.2t	なし
本体フレーム主要部品	高耐食溶融亜鉛めっき鋼板	1.6t	なし
		2.3t	
前輪固定グリッパ	高耐食溶融亜鉛めっき鋼板	2t/3.2t	なし
クッションゴム	EPT 硬度40°	φ40	なし
		φ32	
アンカーボルト	スチール	φ10	亜鉛メッキ
		80×25	

設計(DCN)	製図(DWN)	確認(CKD)	承認(APPD)	尺度(SCALE)	客先名／製品名(Customers/Product)	図名(Title of Drawing)	図番(Drawing No.)	個数(QTY)
hunahashi	kataoka			1:30	手押しスライドラック　DIC-SL220/250	標準図	DIC-PARK00-00	
Date:2019.5.21			Rev.Date:2021.3.22		製番(Serial No.):		A 2	